雨水施設

165	169	176
166	168-1	177
167-1	168-2	

168-1

積善川雨水幹線 NO.6 GH=20.592

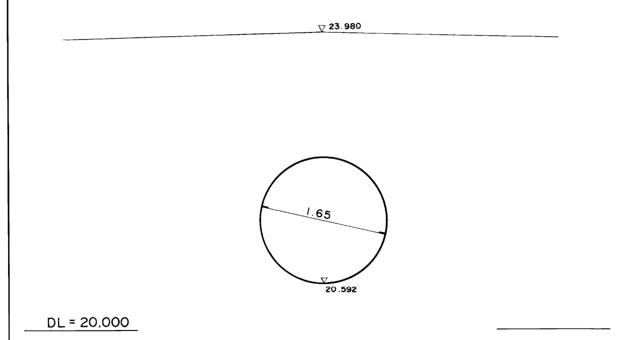

積善川雨水幹線 NO. 4+7.70 GH=19.082

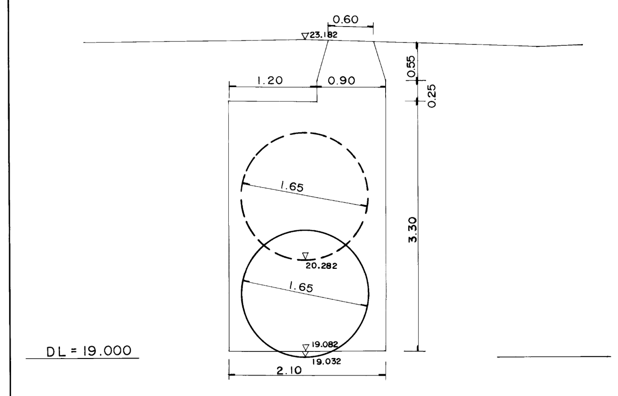

明石川雨水幹線 NO. 6 GH=19.957

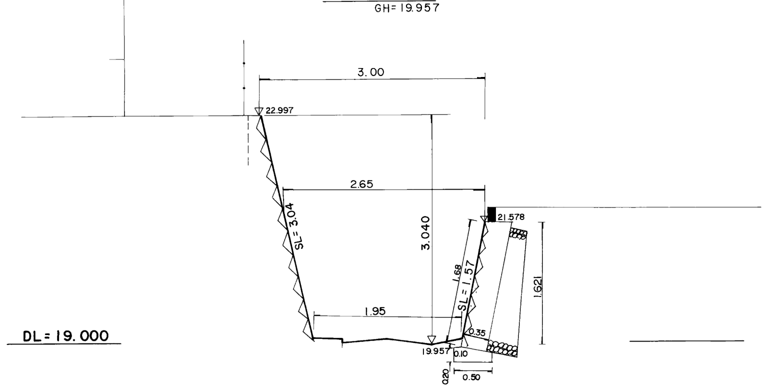

明石川雨水幹線 NO.7+12.60 GH=22.102

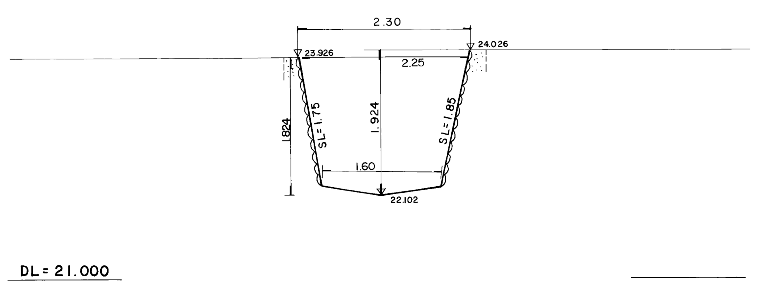

明石川雨水幹線 NO.10+10.00 GH=24.252

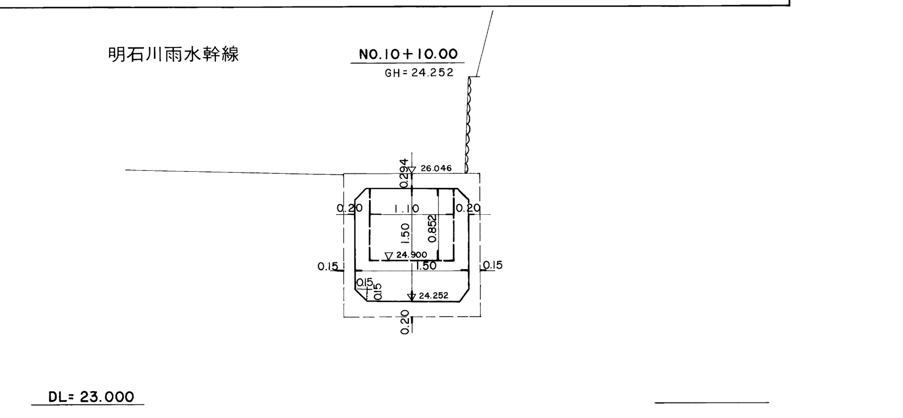

※注意事項
・この下水道台帳に記載された情報は、現地を正確かつ詳細に測量したものではありません。また、記載された雨水排水施設の一部は、市が管理してない施設についても含まれています。
・下水道の工事や道路工事等が行われた場合、図面と現地が整合しないことがあります。
・下水道管や枡等の正確な位置などについては、現地調査や土地所有者への確認などの方法により、ご自身でお確かめください。

昭和 59年 1 月　日調製
平成28年3月調製