雨水施設

230	231	232
249	250	251
269	270	271

250

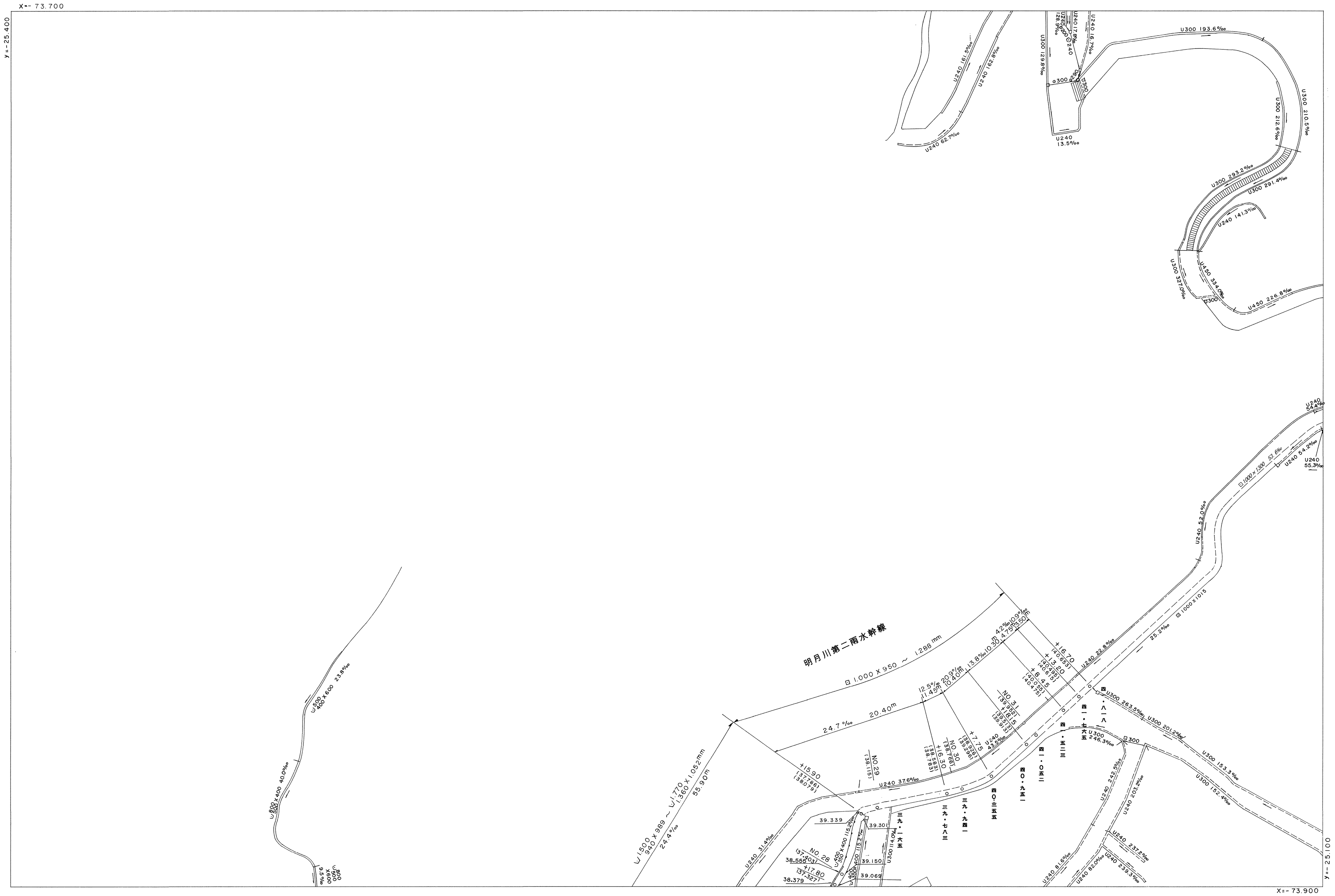

1:500

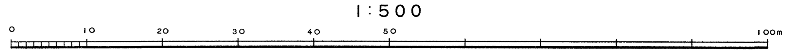

NO.28+15.90
GH = 37.786

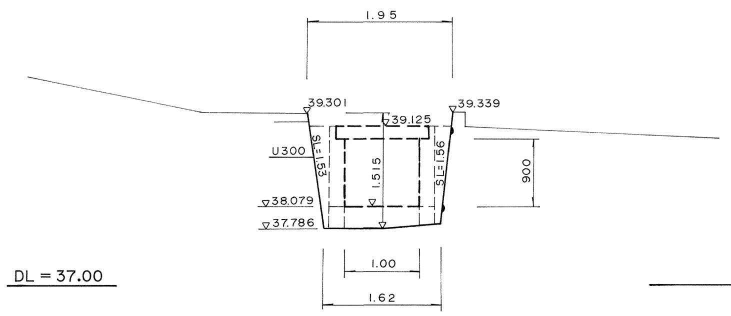

DL = 37.00

NO.29+16.30
GH = 38.533

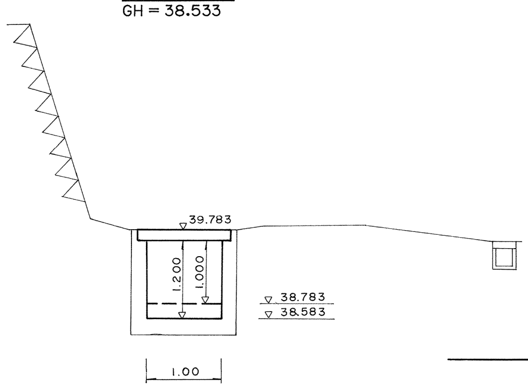

DL = 38.00

NO.31+16.70
GH = 40.653

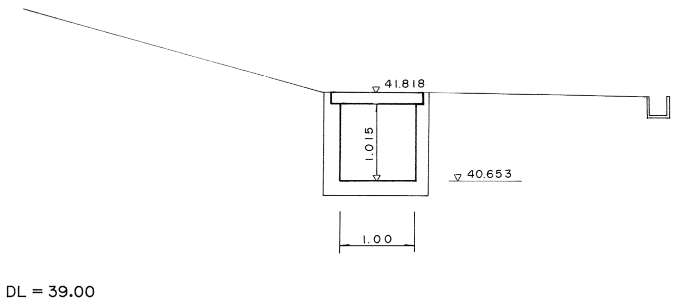

DL = 39.00

※注意事項
・この下水道台帳に記載された情報は、現地を正確かつ詳細に測量したものではありません。また、記載された雨水排水施設の一部は、市が管理してない施設についても含まれています。
・下水道の工事や道路工事等が行われた場合、図面と現地が整合しないことがあります。
・下水道管や枡等の正確な位置などについては、現地調査や土地所有者への確認などの方法により、ご自身でお確かめください。

平成３年３月調製
平成25年３月調製